remeha

Katalog proizvoda

2018/2019.

remeha.hr

the feeling
of warmth

80 godina uspješnih inovacija

Tvrtka Remeha B.V. uspješno posluje preko 80 godina u domeni grijanja. Kroz vrijeme je bilo velikih promjena u korištenju izvora topline, potrošnje energije i povećanja svijesti za očuvanje životne okoline. Zahvaljujući razvoju naprednih proizvoda, Remeha je uvijek pratila trendove i bila vodeća u tom sektoru.

Remeha razvija inovativne, energetski efikasne proizvode za stambene i poslovne objekte. Naš asortiman proizvoda sastoji se od zidnih i podnih plinskih kondenzacijskih kotlova. Iz Remeha proizvodnog programa kupci uvijek mogu izabrati pravu ravnotežu između optimalnog komfora i najveće uštede energije za trajno rješenje.

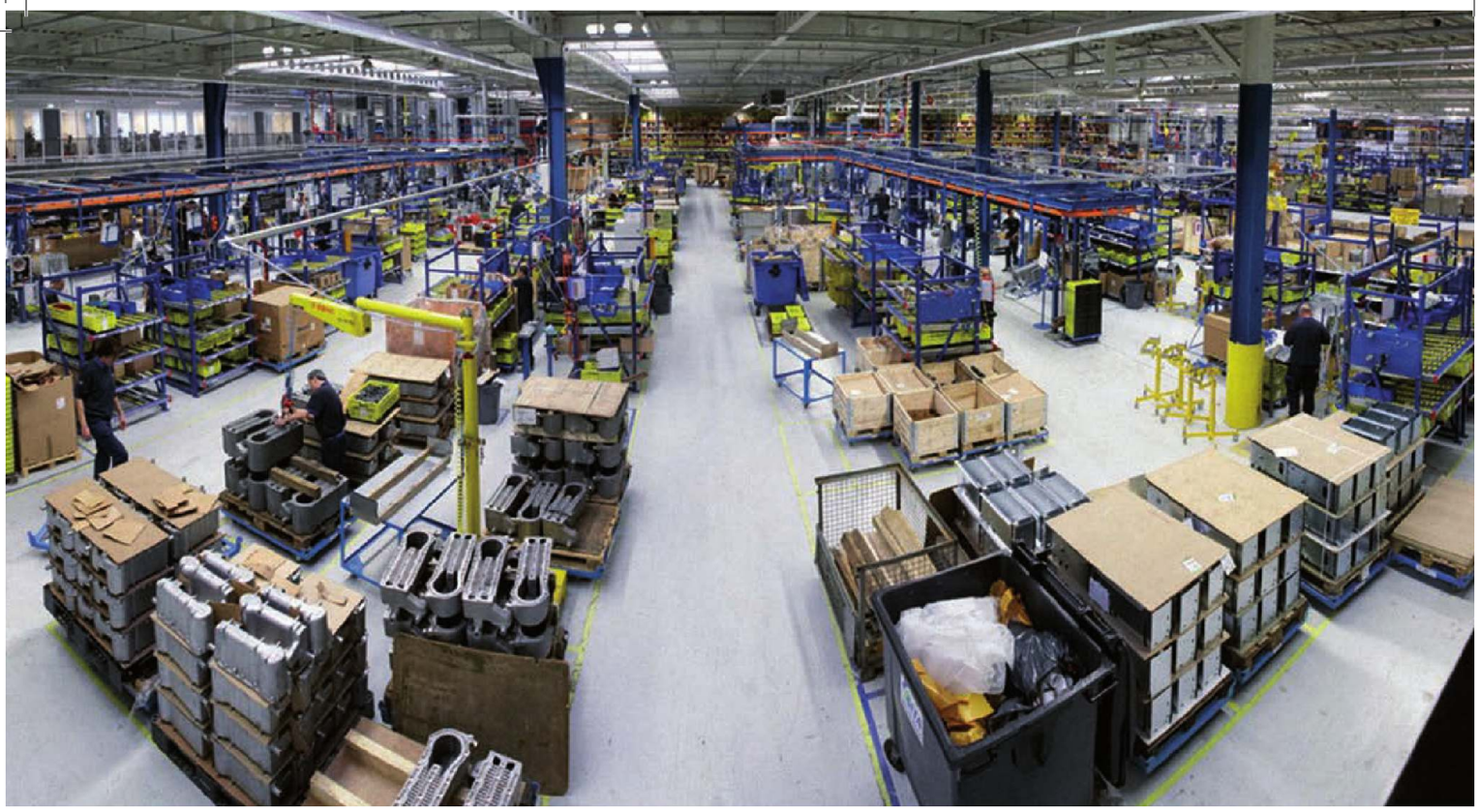

REMEHA B.V.

Tvrtku Remeha B.V. osnovao je u Nizozemskoj 1935. godine Van Reekum pod punim nazivom Van Reekum's Metaal Handel. Tvrtka Remeha je 1981. godine proizvela prvi plinski kotao kondenzacijskog koncepta što joj je osiguralo veliko iskustvo, znanje i poziciju lidera od preko 30 godina u tehnologiji kondenzacijskih kotlova.

Tvrtka Remeha već 80 godina uspješno posluje i razvija inovativne i energetski efikasne proizvode za stambene i poslovne objekte. Naš asortiman proizvoda sastoji se od zidnih i podnih plinskih kotlova, solarnih sustava i kogeneracije.

Danas je Remeha 100%-tni vlasnik grupacije BDR Thermea koju čine De Dietrich Termique (osnovana 1684. u Francuskoj) i Baxi group (osnovana 1866. u Engleskoj). BDR Thermea je vodeći svjetski proizvođač i distributer inovativnih sustava, posluje u preko 70 zemalja svijeta, uključuje preko 20 različitih brendova iz područja grijanja te broji preko 6000 zaposlenih.

Misija Remehe je izgradnja tvrtke za ogrijevnu tehniku svjetskih razmjera sa pozicijom lidera na ciljanim tržištima, pružajući podršku korisnicima širokom lepezom inovativnih proizvoda i usluga. S jakim fokusom na istraživanje i razvoj (7% od ukupnog godišnjeg prihoda se ulaže u istraživanja), Remeha želi omogućiti inovativne proizvode svojim klijentima te udovoljiti korisnicima različitih potreba diljem svijeta. Proizvodni procesi i tehnologija izrade su usklađeni sa ISO 9001

DR remeha
the comfort innovators

BDR THERMEA

ASORTIMAN

Kondenzacijski zidni bojleri 6 - 7

TZERRA PLUS 8 - 9

CALENTA 10 - 11

QUINTA PRO 12 - 13

QUINTA PRO ACE 14 - 15

QUINTA PRO kaskadni sustavi 16 - 17

Kondenzacijski podni kotlovi 19

GAS 220 ACE 20 - 21

GAS 210 ECO PRO 22 - 23

GAS 310 ECO PRO 24 - 25

GAS 610 ECO PRO 26 -27

Regulacija 28 - 29

Dimovodni program 30 -32

Kondenzacijski zidni bojleri

TZERRA PLUS

CALENTA

Kondenzacijski zidni bojleri

QUINTA PRO

QUINTA PRO ACE

QUINTA PRO - kaskadni sustavi

TZERRA PLUS

Malih dimenzija, velikih snaga!

Remeha Tzerra Plus je kompaktan, pristupačan, energetski učinkovit kondenzacijski bojler dostupan u više snaga. Tzerra Plus je iznad svega mali i lagani bojler, sastavljen od samo pet modula gdje su sve važne komponente u velikoj mjeri integrirane. Tzerra Plus je pouzdan bojler koji nudi lako i pouzdano održavanje.

Prednosti:

- Povećana pouzdanost kroz preventivno održavanje
- Brza montaža zahvaljujući kompletnom sustavu okvira
- Jednostavan za korištenje s jednostavnom upravljačkom pločom
- Može se ugraditi bilo gdje zahvaljujući malim dimenzijama
- Jednostavan pristup do modula

Opseg isporuke:

- Tzerra Plus Solo 24S
- Tzerra Plus Combi 24C , 28C, 35C i 39C
- Koncentrični adapter Ø60/ 100mm
- Ekspanzijska posuda
- Modulacijska crpka klase A
- Nepovratni ventil na dimnim plinovima(C43p)
- Crijevo za odvod kondenzata

UREĐAJ

Šifra	Kataloški broj	Tip	Cijena
0022982	7625055	TZERRA PLUS 24S	6.783,00
0023026	7625057	TZERRA PLUS 24C	7.089,00
0023027	7625058	TZERRA PLUS 28C	8.109,00
0023028	7625059	TZERRA PLUS 35C	9.129,00
	7625060	TZERRA PLUS 39C	na upit

PRIBOR

Šifra	Kataloški broj	Tip	Cijena
0023029	S101275	Set za montažu	339,00
0023042	S101460	qSense	399,00
0023040	7602209	iSense	969,00
0023041	7602214	iSense RF	1.649,00
0023045	S100316	Vanjski osjetnik	145,00
0023046	S43946	Osjetnik PTV	279,00
0024957	S103361	Ukarasna maska za Tzerru	285,78

Kondenzacijski zidni bojleri

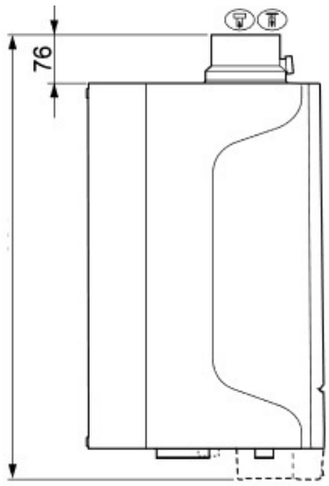

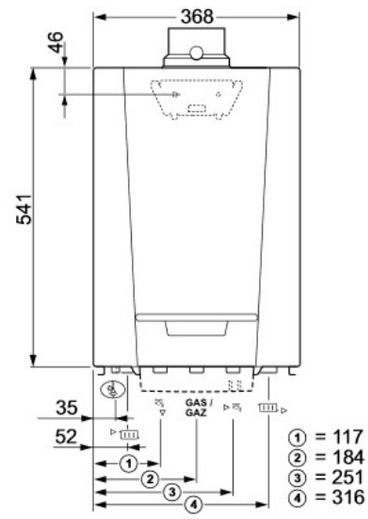

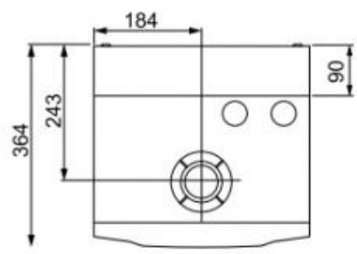

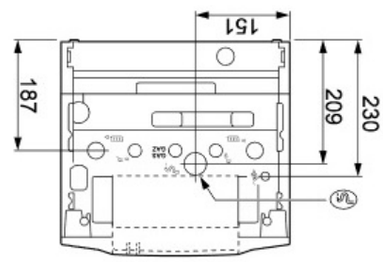

TIP	TZERRA		24 S	24 C	28 C	35 C	39C
Podešavanje protoka	Podesivo				modulacija, on/off		
Nazivni izlaz (Pn) sustav grijanja (50/30°C)	min - max	kW	6,1-24,8	6,1-20,9	6,1-24,8	8,5-31	8,5-35,7
Nazivna snaga - sanitarna voda (80/40°C)	min - max	kW		5,5-23,4	5,5-27,5	7,7-33,9	7,7 - 37,8
Učinkovitost pri 30% učina(EN 92/42)(Tpov30°C)	-	%	109,2	109,2	109,2	108,8	108,8
PODACI O PLINU I DIMNIM PLINOVIMA							
Ulazni tlak plinaG20 (Gas H)	min - max	mbar			17-30		
Ulazni tlak plina G31 (Propan)	min - max	mbar			30-50		
Protok dimnih plinova	min - max	kg/h	8,9-42,1	8,9-47,1	11,1-58,6	11,1-57,3	13,1 - 62,9
Temperatura dimnih plinova	min - max	°C	30-80	30-85	30-75	30-75	31 - 86
Max kontra tlak	-	Pa	120	130	140	140	120
KARAKTERISTIKE KRUGA GRIJANJA							
Sadržaj vode	-	l	1,7	1,7	2,3	2,3	2,3
Radni tlak vode	min	bar			0,8		
Radni tlak vode (PMS)	max	bar			4,0		
Temperatura vode	max	°C			110		
Radna temperatura	max	°C			90		
KARAKTERISTIKE PTV							
Protok PTV pri 60°C	-	l/min	-	6,0	7,5	9,5	10,5
Protok PTV pri 40°C	-	l/min	-	11,2	13,0	16,6	18,3
ELEKTRIČNE KARAKTERISTIKE							
Napon	-	VAC/Hz			230/50		
Index električne zaštite	-	IP			X4D		
OSTALE KARAKTERISTIKE							
Masa	Ukupno	kg	24,5	26	26	28,5	29
	Montaža	kg	23	24	24	27	27,5
Razina buke na 1 metar udaljenosti	-	dB(A)	42	44	45	45	45

Cijene u katalogu su VPC i izražene u kunama.
Sve informacije i fotografije u katalogu su podložne promjenama i eventualnim tiskarskim greškama, a o istima Vas nismo dužni obavijestiti.

CALENTA

Najpouzdaniji kotao ikada!

Remeha Calenta: moderan, novo razvijeni plinski kondenzacijski bojler u kombi i solo izvedbi.
Pouzdanost i performanse idu ruku pod ruku i s Calenta SOLO kotlom koji u kombinaciji s vanjskim bojlerom također može osiugurati veliku količinu tople vode.
Za instalatera Remeha Calenta je savršeni kondenzacijski plinski kotao. Uređaj je fleksibilan za različite aplikacije instaliranja te jednostavan za instalaciju i održavanje.

Prednosti:

- Povećana pouzdanost kroz preventivno održavanje
- Integrirani trokraki ventil za vanjski spremnik
- Brza montaža zahvaljujući kompletnom sustavu okvira
- Jednostavno postavljanje i nadzor rada
- Mogućnost kontrole više krugova (po izboru)
- LED svjetla u slučaju nestanka struje

Opseg isporuke:

- Calenta Solo 25S+ / 35S+
- Calenta Combi 28C / 35C
- Calenta 25L sa ugrađenim spremnikom PTV 40 l
- Koncentrični adapter Ø80 / 125mm
- Ekspanzija posuda
- Modulacijska crpka klase A
- Modeli solo sa trokrakim ventilom
- Digitalni manometar
- Nepovratni ventil na dimnim plinovima
- Crijevo za odvod kondenzata

UREĐAJ

Šifra	Kataloški broj	Tip	Cijena
0023030	90501	CALENTA 25 S+	10.990,00
0023031	90502	CALENTA 28 C	11.490,00
0023032	90649	CALENTA 35 S+	12.490,00
0023033	90650	CALENTA 35 C	13.290,00
0023034	90656	CALENTA 25 L	15.990,00

PRIBOR

Šifra	Kataloški broj	Tip	Cijena
0023029	S101275	Set za montažu	339,00
0023042	S101460	qSense	399,00
0023040	7602209	iSense	969,00
0023041	7602214	iSense RF	1.649,00
0023045	S100316	Vanjski osjetnik	145,00
0023046	S43946	Osjetnik PTV	279,00
0031499	100676	Ukrasna maska za CALENTU	297,00

Plinski kondenzacijski bojleri visoke učinkovitosti i najnovije tehnologije za grijanje prostorija i zagrijavanje potrošne tople vode putem ugrađenog pločastog izmjenjivača u Combi verzijama, u kombinaciji sa posebnim bojlerom za PTV kod Solo+ verzija ili sa integriranim spremnikom verzija L.
U kombinaciji sa iSense i osjetnikom vanjske temperature omogućen je rad ovisno o vanjskoj temperaturi te programiranje vremena rada.

iSense

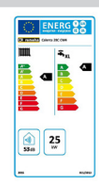

remeha.hr

Kondenzacijski zidni bojleri

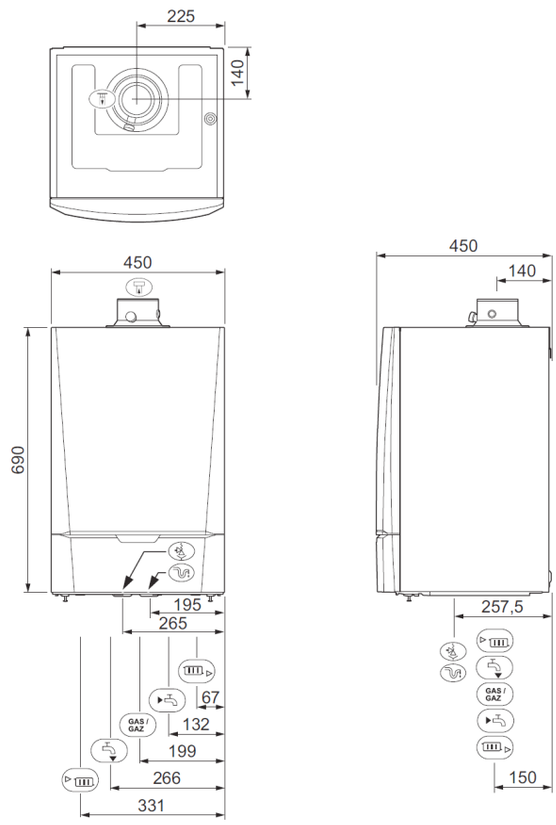

TIP	CALENTA		25s+	28c	35s+	35c	25L
Podešavanje protoka	Podesivo				modulacija, on/off		
Nazivni izlaz (Pn) sustava grijanja (50/30°C)	min - max	kW	5,6-25,5	5,6-25,5	7,0-35,6	7,0-35,6	5,6-25,5
Nazivna snaga - sanitarna voda (80/40°C)	min - max	kW		28,6		35,6	20,00
Učinkovitost pri 30% učina(EN 92/42)(Tpov30°C)	-	%	108,0	108,0	108,2	108,2	108,00
PODACI O PLINUI DIMNIM PLINOVIMA							
Ulazni tlak plinaG20 (Gas H)	min - max	mbar			17-30		
Ulazni tlak plina G31 (Propan)	min - max	mbar			30-50		
Protok dimnih plinova	min - max	kg/h	8,9-42,1	8,9-47,1	11,1-58,6	11,1-57,3	8,9-47,1
Temperatura dimnih plinova	min - max	°C	30-80	30-85	30-75	30-75	30-85
Max kontra tlak	-	Pa	120	130	140	140	130
KARAKTERISTIKE KRUGA GRIJANJA							
Sadržaj vode	-	l	1,7	1,7	2,3	2,3	1,7
Radni tlak vode	min	bar			0,8		
Radni tlak vode (PMS)	max	bar			4,0		
Temperatura vode	max	°C			110		
Radna temperatura	max	°C			90		
KARAKTERISTIKE PTV							
Protok PTV pri 60°C	-	l/min	-	8,2	-	11,1	7,5
Protok PTV pri 40°C	-	l/min	-	13,7	-	19,5	20
ELEKTRIČNE KARAKTERISTIKE							
Napon	-	VAC/Hz			230/50		
Index električne zaštite	-	IP			X4D		
OSTALE KARAKTERISTIKE							
Masa	Prazno	kg	30	31	32	35	58
Razina buke na 1 metar udaljenosti	-	dB(A)	42	44	45	45	44

Cijene u katalogu su VPC i izražene u kunama.
Sve informacije i fotografije u katalogu su podložne promjenama i eventualnim tiskarskim greškama, a o istima Vas nismo dužni obavijestiti.

QUINTA PRO

Izobilje kapaciteta za sve Vaše potrebe!

Kompaktni bojler visoke učinkovitosti Remeha Quinta PRO 45/65/90/115.
Bez obzira na snagu vrlo malih su dimenzija : 75 cm visina, 50 cm širine i 50 cm dubine.
U kombinaciji sa programskom regulacijom iSense i vanjskim osjetnikom osiguravamo dodatnu učinkovitost pri radu bojlera.
Naš svjetski poznati izmjenjivač topline od ljevanog aluminija je srce bojlera Quinta Pro.

Prednosti:

- Digitalni ekran
- Idealan za kaskadne sustave
- Jednostavno održavanje
- Veza sa računalom
- Unutarnje LED osvjetljenje
- Zaštita od smrzavanja
- 5 godina garancije na izmjenjivač topline
- Izuzetno niska emisija Nox
- Modulacije 18-100%

UREĐAJ

Šifra	Kataloški broj	Tip	Cijena
0023035	7617001	QUINTA PRO 45	13.770,00
0023036	7617002	QUINTA PRO 65	16.490,00
0023037	7617003	QUINTA PRO 90	21.420,00
0023038	7617004	QUINTA PRO 115	25.627,00

PRIBOR

Šifra	Kataloški broj	Tip	Cijena
0023042	S101460	qSense	399,00
0023040	7602209	iSense	969,00
0023041	7602214	iSense RF	1.649,00
0023045	S100316	Vanjski osjetnik	145,00
0023046	S43946	Osjetnik PTV	279,00
	S101614	Pumpa UPM 2 25/70 (45 i 65 kW)	NA UPIT
	7608398	Pumpa UPML 25-105 (90 i 115 kW)	NA UPIT

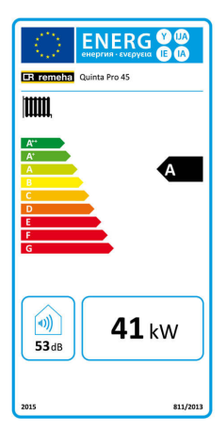

Kondenzacijski zidni bojleri

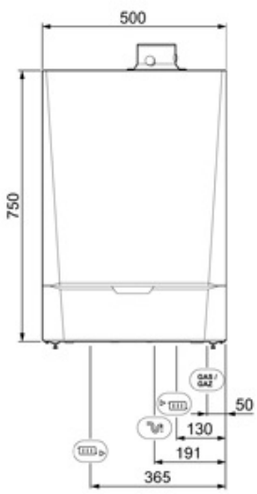

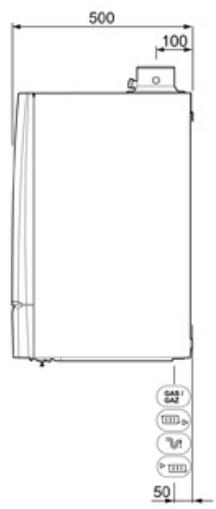

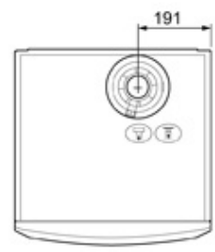

TIP	QUINTA PRO		45	65	90	115
Podešavanje protoka	Podesivo		modulacija, on/off			
Nazivni izlaz (Pn) sustava grijanja (50/30°C)	min - max	kW	8,9 - 43,0	13,3 - 65,0	15,8 - 89,5	18,4 - 114,0
Nazivni izlaz (Pn) sustava grijanja (80/40°C)	min - max	kW	8,0 - 40,0	12,0 - 61,0	14,1 - 84,2	16,6 - 107,0
Učinkovitost pri 30% učina(EN 92/42)(Tpov30°C)	-	%	107,7	108,9	108,1	107,1
PODACI O PLINU I DIMNIM PLINOVIMA						
Kategorija uređaja	-	-	II2H3B/P			
Ulazni tlak plinaG20 (Gas H)	min - max	mbar	17-30			
Ulazni tlak plina G31 (Propan)	min - max	mbar	30-50			
Protok dimnih plinova	min - max	kg/h	14 - 69	21 - 104	28 - 138	36 - 178
Temperatura dimnih plinova	min - max	°C	30-67	30-88	30-68	30-72
Max kontra tlak	-	Pa	150	100	160	220
KARAKTERISTIKE KRUGA GRIJANJA						
Sadržaj vode	-	l	5,5	6,5	7,5	7,5
Radni tlak vode	min	bar	0,8			
Radni tlak vode (PMS)	max	bar	4,0			
Temperatura vode	max	°C	110			
Radna temperatura	max	°C	90			
Otpor vode (ΔT = 20K)	-	mbar	90	130	140	250
ELEKTRIČNE KARAKTERISTIKE						
Napon	-	VAC/Hz	230/50			
Index električne zaštite	-	IP	X4D			
OSTALE KARAKTERISTIKE						
Masa	Ukupno	kg	53	60	67	68
	Montaža	kg	49	56	65	65
Razina buke na 1 metar udaljenosti	-	dB(A)	42	45	52	51

Cijene u katalogu su VPC i izražene u kunama.
Sve informacije i fotografije u katalogu su podložne promjenama i eventualnim tiskarskim greškama, a o istima Vas nismo dužni obavijestiti.

QUINTA PRO ACE

NEW

Quinta Ace 160 je jedan od najnaprednijih kotlova na tržištu. Može raditi kao produžetak linije Quinta Pro, pružajući vam mogućnost miješanja kaskada.Izgrađen na platformi Quinta - provjerena tehnologija. Vodeća u izlaznoj snazi klase prema omjeru fizičke veličine - olakšava instalaciju u manje prostorije i olakšava pristup vratima i liftovima. Nova generacija sučelja pruža klijentu veliku fleksibilnost u pogledu vanjskog upravljanjA. Savršeno za uporabu u novim i starim instalacijama. Kaskade do osam kotlova u liniji ili leđa o leđa - ušteda vremena s instalacijom na licu mjesta. Mješovita kaskada (s Quinta Pro) dostupna.

Prednosti:

- Digitalni ekran
- Idealan za kaskadne sustave
- Jednostavno održavanje
- Veza sa računalom
- Unutarnje LED osvjetljenje
- Zaštita od smrzavanja
- 5 godina garancije na izmjenjivač topline
- Izuzetno niska emisija Nox
- Modulacije 18-100%

UREĐAJ

Šifra	Kataloški broj	Tip	Cijena
	7657120	QUINTA PRO ACE 160	NA UPIT

PRIBOR

Šifra	Kataloški broj	Tip	Cijena
0023042	S101460	qSense	399,00
0023040	7602209	iSense	969,00
0023041	7602214	iSense RF	1.649,00
0023045	S100316	Vanjski osjetnik	145,00
	7657329	Osjetnik PTV	NA UPIT
	7637223	Pumpa modulacijska za QUINTA PRO ACE	NA UPIT

Kondenzacijski zidni bojleri

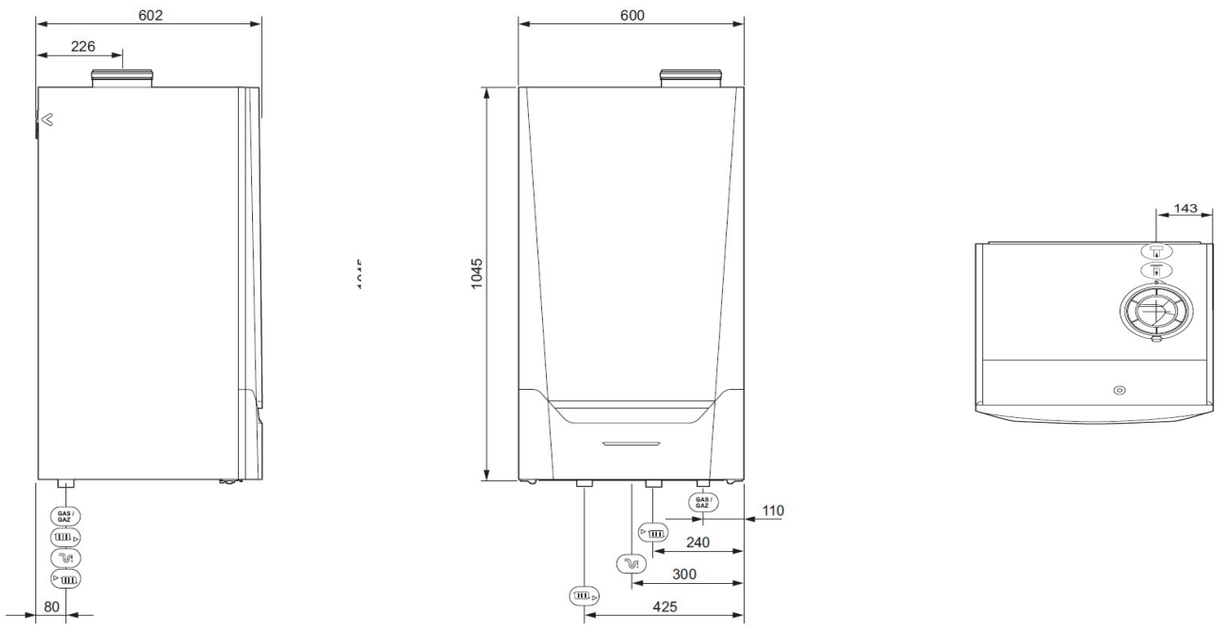

TIP	QUINTA PRO ACE		160
Podešavanje protoka	Podesivo		modulacija, on/off
Nazivni izlaz (Pn) sustava grijanja (50/30°C)	min - max	kW	34,6 - 161
Nazivni izlaz (Pn) sustava grijanja (80/40°C)	min - max	kW	31,5 - 152,9
Učinkovitost pri 30% učina(EN 92/42)(Tpov30°C)	-	%	107,9
PODACI O PLINU I DIMNIM PLINOVIMA			
Kategorija uređaja	-	-	
Ulazni tlak plinaG20 (Gas H)	min - max	mbar	17-25
Ulazni tlak plina G31 (Propan)	min - max	mbar	37-50
Protok dimnih plinova	min - max	kg/h	277
Temperatura dimnih plinova	min - max	°C	30 - 62,3
Max kontra tlak	-	Pa	200
KARAKTERISTIKE KRUGA GRIJANJA			
Sadržaj vode	-	l	17
Radni tlak vode	min	bar	0,8
Radni tlak vode (PMS)	max	bar	4
Temperatura vode	max	°C	110
Radna temperatura	max	°C	90
Otpor vode (ΔT = 20K)	-	mbar	1,82
ELEKTRIČNE KARAKTERISTIKE			
Napon	-	VAC/Hz	230/50
Index električne zaštite	-	IP	X1B
OSTALE KARAKTERISTIKE			
Masa	Ukupno	kg	147
	Montaža	kg	123
Razina buke na 1 metar udaljenosti	-	dB(A)	

Cijene u katalogu su VPC i izražene u kunama.
Sve informacije i fotografije u katalogu su podložne promjenama i eventualnim tiskarskim greškama, a o istima Vas nismo dužni obavijestiti.

QUINTA PRO - kaskadni sustavi

Za ekstremno kompaktne konfiguracije!

Često je zanimljivo podijeliti ukupni kapacitet kotla na nekoliko manjih kotlova. Remeha ima idealan uređaj za kaskadni program: RemehaQuinta Pro. Kompaktnost uređaja Remeha Quinta Pro u kombinaciji s promišljenom kaskadnom tehnologijom povezivanja hidrauličkog sustava omogućuju snage do 1140 kW na površini od 3,5m2.
Remeha Quinta Pro kaskadni sustav sastoji se od kombinacije 2 do 10 Quinta Pro 45, 65, 90 ili 115 uređaja i vrlo je jednostavan za instalaciju.
Postoje tri kaskadne konfiguracije: samostojeća leđa o leđa (RG), slobodnostojeći linijski (LV), ili zidnu montažu u liniji (LW).
Ukoliko je potrebno možemo vam pomoći u razvoju vašeg projekta.

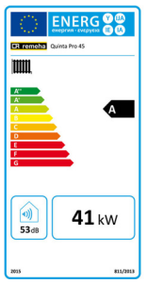

Prednosti:

- Cjeloviti moduli
- Štedi vrijeme i jednostavan je za montažu
- Prethodno oblikovana školjka izolacije
- Kompaktan i modularni dizajn
- Do 1140kW snage

Opseg isporuke:

- Razdjelnik uključujući polaz/povrat slijepe prirubnice
- RHT glavni plinski ventil i razdjelnik plina uklj. slijepu prirubnicu
- Priključak set za plin i vodu između kotla i razdjelnika
- LW: zidni nosač
- LF-RG: vertikalni nosivi stupovi + okvir

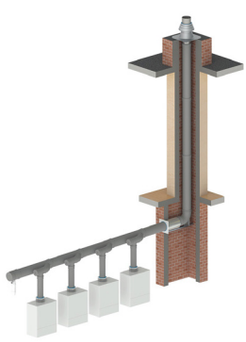

2 UREĐAJA U KASKADI

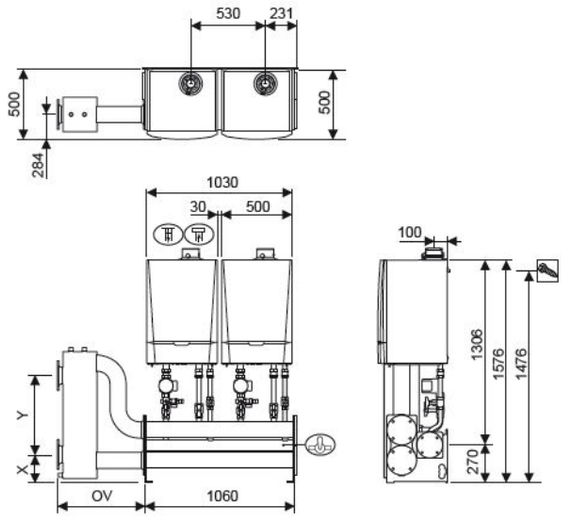

3 UREĐAJA U KASKADI

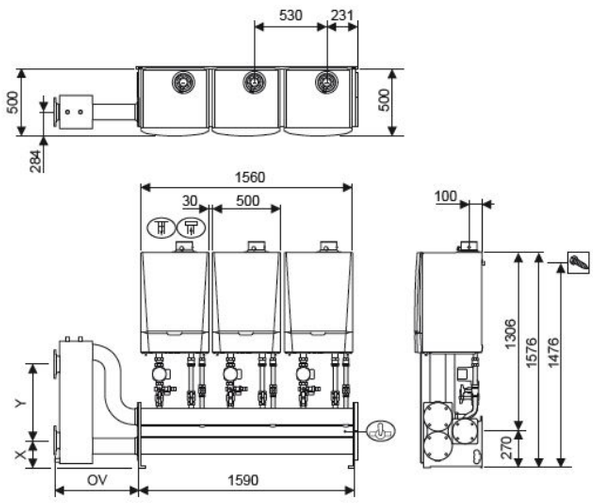

4 UREĐAJA U KASKADI

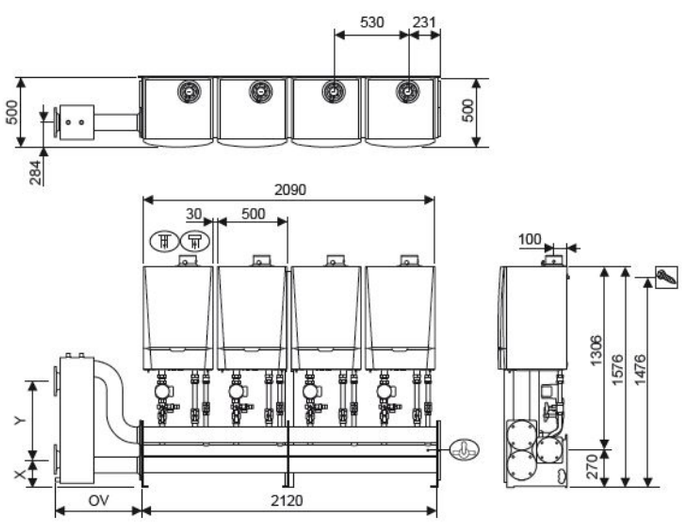

Cijene u katalogu su VPC i izražene u kunama.
Sve informacije i fotografije u katalogu su podložne promjenama i eventualnim tiskarskim greškama, a o istima Vas nismo dužni obavijestiti.

the feeling
of warmth

Kondenzacijski podni kotlovi

GAS 220 ACE

GAS 210 ECO PRO

GAS 310 ECO PRO

GAS 610 ECO PRO

GAS 220 ACE

NEW

Veliki kotao koji nikad nije prevelik!

Stavljajući kontrolu u vaše ruke, novi Gas 220 Ace je slobodno stojeći, plinski, visoko učinkoviti kondenzacijski kotao koji postavlja nove standarde. Zahvaljujući inovativnom dizajnu, koji se temelji na aluminijskoj monoblok platformi, kotao je lagan, jednostavan za manipulaciju i prilagodljiv za konfiguracije koje štedi prostor. Gas 220 ACE je premium kotao koji premašuje očekivanja u sposobnosti izvedbe i jednostavnosti dizajna. Širok raspon snaga - dostupan u modelima 160, 200, 250 i 300 kW Modularni dizajn za bilo koji prostor - svi priključci i cjevovodi nalaze se na vrhu tako da se modeli Gas 220 Ace mogu postaviti jedan uz drugi ili jedan iza drugoga. To znači da se modularna konfiguracija omogućuje velike snage u vrlo malim prostorima.

UREĐAJ

Šifra	Kataloški broj	Tip	Cijena
	7666825	GAS 220 ACE 160	na upit
	7666831	GAS 220 ACE 200	na upit
	7666837	GAS 220 ACE 250	na upit
	7666843	GAS 220 ACE 300	na upit

PRIBOR

Šifra	Kataloški broj	Tip	Cijena
0023040	7602209	iSense	969,00
0023041	7602214	iSense RF	1.649,00
0023045	S100316	Vanjski osjetnik	145,00
0023046	S43946	Osjetnik PTV	279,00

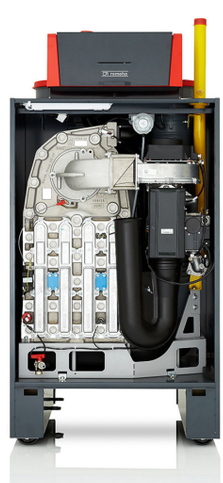

Kondenzacijski podni kotlovi

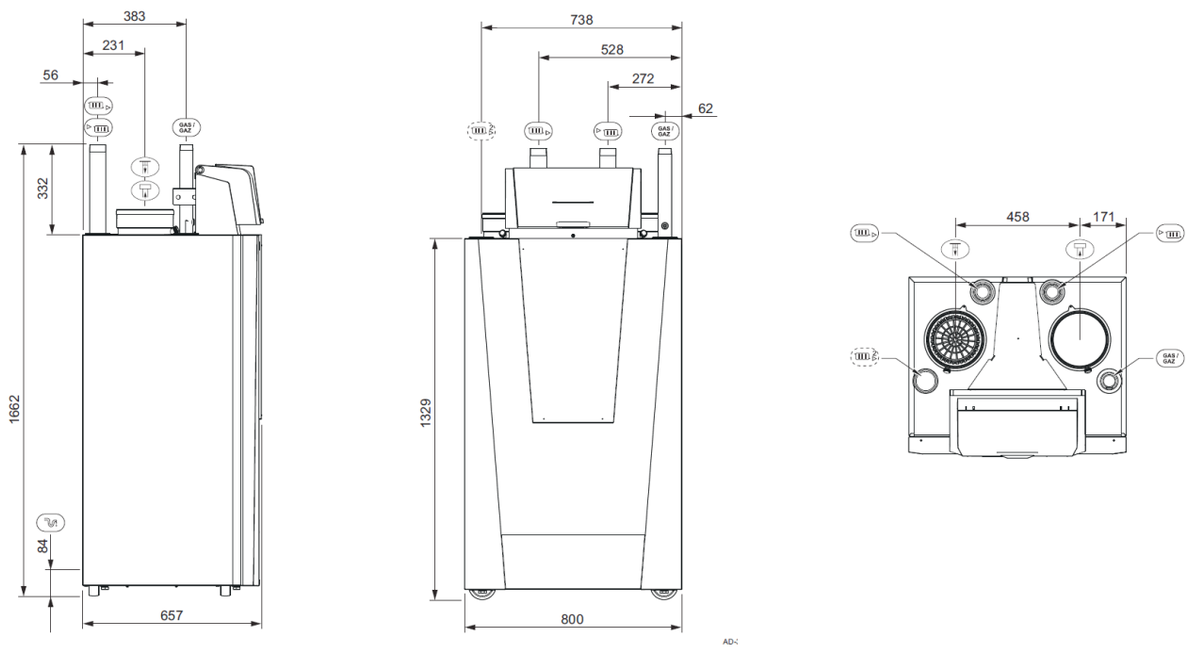

TIP	GAS 220 ACE		160	200	250	300
Nazivni izlaz (Pn) sustava grijanja (50/30°C)	min - max	kW	34,7-161,1	43,2-209,8	54,1-261,0	65,0-310,7
Nazivni izlaz (Pn) sustava grijanja (80/60°C)	min - max	kW	31,5-152,1	39,4-194,4	49,2-243,3	59,0-290,9
Učinkovitost pri 30% učina(EN 92/42)(Tpov30°C)	-	%	108,5	108	108,2	108,4
PODACI O PLINU I DIMNIM PLINOVIMA						
Kategorija uređaja	-	-	II2H3B/P			
Ulazni tlak plina G20 (Gas H)	min - max	mbar	17 - 25			
Ulazni tlak plina G25 (Gas H)	min - max	mbar	20 - 30			
Ulazni tlak plina G31 (Propan)	min - max	mbar	37-50			
Protok dimnih plinova	min - max	kg/h	57-277	71-355	89-444	107-531
Temperatura dimnih plinova	min - max	°C	32-66	29-63	30-63	31-64
Max kontra tlak	-	Pa	200	150	150	150
KARAKTERISTIKE KRUGA GRIJANJA						
Sadržaj vode	-	l	17	33	33	33
Radni tlak vode	min	bar	0,8			
Radni tlak vode (PMS)	max	bar	5,0			
Temperatura vode	max	°C	110			
Radna temperatura	max	°C	90			
Otpor vode (ΔT = 20K)	-	mbar	190	100	150	200
ELEKTRIČNE KARAKTERISTIKE						
Napon	-	VAC/Hz	230/50			
Index električne zaštite	-	IP	20			
OSTALE KARAKTERISTIKE						
Masa praznog kotla	Ukupno	kg	205	245	245	245
Razina buke na 1 metar udaljenosti	-	dB(A)	58,7	59,7	63,8	63,8

Cijene u katalogu su VPC i izražene u kunama.
Sve informacije i fotografije u katalogu su podložne promjenama i eventualnim tiskarskim greškama, a o istima Vas nismo dužni obavijestiti.

GAS 210 ECO PRO

Veliki kotao koji nikad nije prevelik!

Remeha podni kondenzacijski kotlovi su vodeći u dijelu tržišta za kotlove velikih snaga. Ovi profesionalni kotlovi izuzetno visoke učinkovitosti za industrijske i komercijalne objekte su izvor topline brojnih hotela, zdravstvenih ustanova, škola, poslovnih prostora i drugih velikih objekata.

Prednosti:

- Kompaktna i lagana konstrukcija
- Članci od ljevanog aluminija
- Premix plamenik
- Niska razina NOx
- Vrlo tih
- Lagan za održavanje
- Rad po vanjskoj temperaturi
- Digitalni ekran

UREĐAJ

Šifra	Kataloški broj	Tip	Cijena
	7602931	GAS 210 Eco Pro 80	na upit
	7602933	GAS 210 Eco Pro 120	na upit
	7602934	GAS 210 Eco Pro 160	na upit
	7602935	GAS 210 Eco Pro 200	na upit

PRIBOR

Šifra	Kataloški broj	Tip	Cijena
0023040	7602209	iSense	969,00
0023041	7602214	iSense RF	1.649,00
0023045	S100316	Vanjski osjetnik	145,00
0023046	S43946	Osjetnik PTV	279,00

Kondenzacijski podni kotlovi

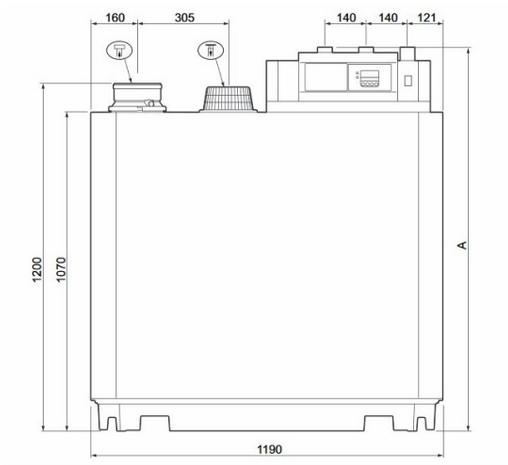

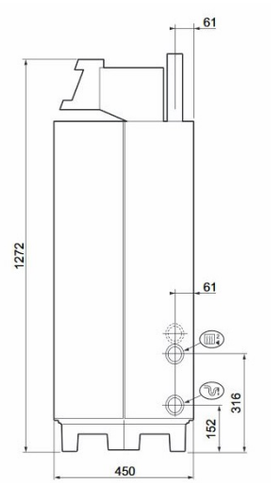

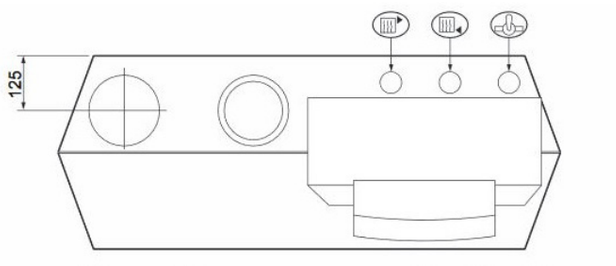

TIP	GAS 210 Eco Pro		210 - 80	210 - 120	210 - 160	210 - 200
Broj članaka		kom	3	4	5	6
Podešavanje protoka	Podesivo		modulacija, on/off , 0 - 10V			
Nazivni izlaz (Pn) sustava grijanja (50/30°C)	min - max	kW	18 - 93	24 - 129	33 - 179	44 - 217
Nazivni izlaz (Pn) sustava grijanja (80/40°C)	min - max	kW	16 - 87	22 - 115	29 - 166	39 - 200
Učinkovitost pri 30% učina(EN 92/42)(Tpov30°C)	-	%	108,6	108,3	108,1	108,4
PODACI O PLINU I DIMNIM PLINOVIMA						
Kategorija uređaja	-	-	II2H3B/P			
Ulazni tlak plina G20 (Gas H)	min - max	mbar	17 - 25			
Ulazni tlak plina G25 (Gas H)	min - max	mbar	20 - 30			
Ulazni tlak plina G31 (Propan)	min - max	mbar	30 - 50			
Protok dimnih plinova	min - max	kg/h	27 - 150	37 - 197	39 - 287	65 - 345
Temperatura dimnih plinova	min - max	°C	30-63	30-64	30-62	30-64
Max kontra tlak	-	Pa	130	130	130	130
KARAKTERISTIKE KRUGA GRIJANJA						
Sadržaj vode	-	l	12	16	20	24
Radni tlak vode	min	bar	0,8			
Radni tlak vode (PMS)	max	bar	6,0			
Temperatura vode	max	°C	110			
Radna temperatura	max	°C	90			
Otpor vode (ΔT = 20K)	-	mbar	165	135	170	180
ELEKTRIČNE KARAKTERISTIKE						
Napon	-	VAC/Hz	230/50			
Index električne zaštite	-	IP	20			
OSTALE KARAKTERISTIKE						
Masa praznog kotla	Ukupno	kg	115	135	165	188
Razina buke na 1 metar udaljenosti	-	dB(A)	≤ 59			

Cijene u katalogu su VPC i izražene u kunama.
Sve informacije i fotografije u katalogu su podložne promjenama i eventualnim tiskarskim greškama, a o istima Vas nismo dužni obavijestiti.

GAS 310 ECO PRO

Veliki kotao koji nikad nije prevelik!

Remeha Gas 310 Eco Pro je dostupan u snagama od 285 do 650 kW. Ovi profesionalni kotlovi izuzetno visoke učinkovitosti za industrijske i komercijalne objekte su izvor topline brojnih hotela, zdravstvenih ustanova, škola, poslovnih prostora i drugih velikih objekata.

Prednosti:

- Kompaktna i lagana konstrukcija
- Članci od ljevanog aluminija
- Premix plamenik
- Niska razina NOx
- Vrlo tih
- Lagan za održavanje
- Rad po vanjskoj temperaturi
- Digitalni ekran

UREĐAJ

Šifra	Kataloški broj	Tip	Cijena
	90751	GAS 310 Eco Pro 5 članaka	na upit
	90752	GAS 310 Eco Pro 6 članaka	na upit
	90753	GAS 310 Eco Pro 7 članaka	na upit
	90754	GAS 310 Eco Pro 8 članaka	na upit
	90755	GAS 310 Eco Pro 9 članaka	na upit
	90756	GAS 310 Eco Pro 10 članaka	na upit

PRIBOR

Šifra	Kataloški broj	Tip	Cijena
0023040	7602209	iSense	969,00
0023041	7602214	iSense RF	1.649,00
0023045	S100316	Vanjski osjetnik	145,00
0023046	S43946	Osjetnik PTV	279,00

Kondenzacijski podni kotlovi

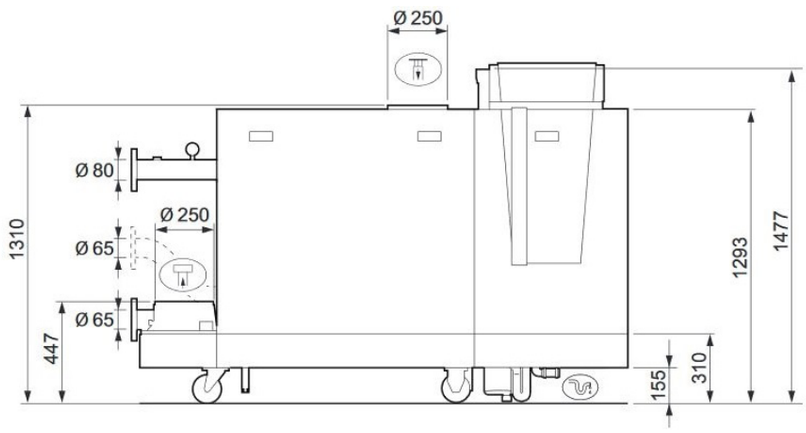

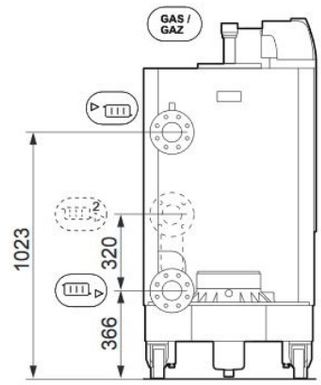

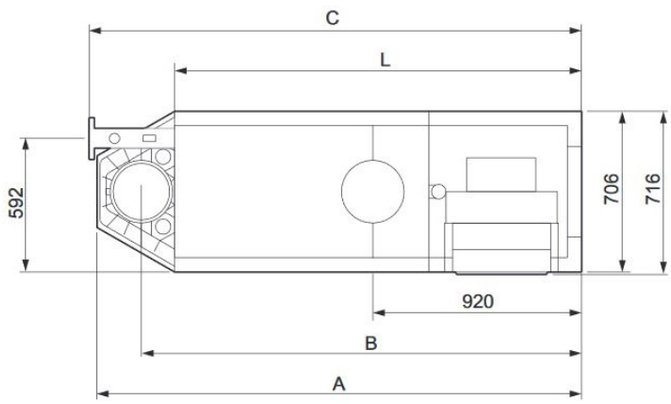

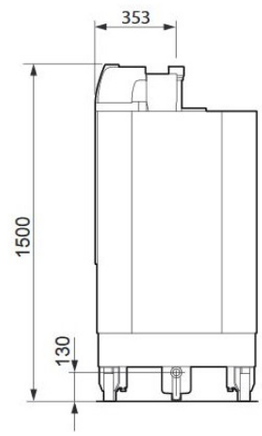

TIP	GAS 310 Eco Pro		285	355	430	500	575	650
Broj članaka		kom	5	6	7	8	9	10
Podešavanje protoka	Podesivo		modulacija, on/off , 0 - 10V					
Nazivni izlaz (Pn) sistem grijanja (50/30°C)	max	kW	279	350	425	497	574	651
Nazivni izlaz (Pn) sistem grijanja (80/40°C)	min - max	kW	51-261	65-327	79-395	92-461	106-530	119-601
Učinkovitost pri punom opterećenju (Hi) (50/30°C)	-	%	104,8	105,2	105,6	106,0	106,4	106,8
PODACI O PLINU I DIMNIM PLINOVIMA								
Potrošnja plina G20 (Gas H)	min - max	m^3/h	5,7-28,1	7,2-35,2	8,7-42,5	10,1-49,6	11,5-57,0	12,9-64,6
Ulazni tlak plina G20 (Gas H)	min - max	mbar	17 - 30	17 - 30	17 - 100	17 - 100	17 - 100	17 - 30
Protok dimnih plinova	min - max	kg/h	91-448	114-560	138-676	160-789	183-907	205-1026
Temperatura dimnih plinova	min - max	°C	30 - 60					
Max kontra pritisak	-	Pa	130	120	130	150	150	150
KARAKTERISTIKE KRUGA GRIJANJA								
Sadržaj vode	-	l	49	60	71	82	93	104
Radni tlak vode	min	bar	0,8					
Radni tlak vode (PMS)	max	bar	7,0					
Temperatura vode	max	°C	110					
Radna temperatura	max	°C	90					
Otpor vode (ΔT = 20K)	-	mbar	113	110	120	110	125	130
ELEKTRIČNE KARAKTERISTIKE								
Napon	-	VAC/Hz	230/50					
Index električne zaštite	-	IP	X1B (3)					
OSTALE KARAKTERISTIKE								
Masa praznog kotla	Ukupno	kg	364	398	433	495	531	568
Razina buke na 1 metar udaljenosti	-	dB(A)	61	61	65	65	65	65

Cijene u katalogu su VPC i izražene u kunama.
Sve informacije i fotografije u katalogu su podložne promjenama i eventualnim tiskarskim greškama, a o istima Vas nismo dužni obavijestiti.

GAS 610 ECO PRO

Veliki kotao koji nikad nije prevelik!

Remeha Gas 610 Eco Pro je dostupan u snagama od 558 do 1303 kW. Ovi profesionalni kotlovi izuzetno visoke učinkovitosti za industrijske i komercijalne objekte su izvor topline brojnih hotela, zdravstvenih ustanova, škola, poslovnih prostora i drugih velikih objekata.

Prednosti:

- Kompaktna i lagana konstrukcija
- Članci od ljevanog aluminija
- Premix plamenik
- Niska razina NOx
- Vrlo tih
- Lagan za održavanje
- Rad po vanjskoj temperaturi
- Digitalni ekran

UREĐAJ

Šifra	Kataloški broj	Tip	Cijena
	90757	GAS 610 Eco Pro 2x5 članaka	na upit
	90758	GAS 610 Eco Pro 2x6 članaka	na upit
	90759	GAS 610 Eco Pro 2x7 članaka	na upit
	90760	GAS 610 Eco Pro 2x8 članaka	na upit
	90761	GAS 610 Eco Pro 2x9 članaka	na upit
	90762	GAS 610 Eco Pro 2x10 članaka	na upit

PRIBOR

Šifra		Tip	Cijena
0023040	7602209	iSense	969,00
0023041	7602214	iSense RF	1.649,00
0023045	S100316	Vanjski osjetnik	145,00
0023046	S43946	Osjetnik PTV	279,00

Kondenzacijski podni kotlovi

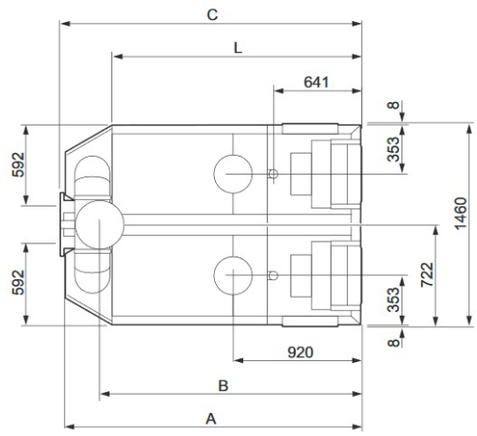

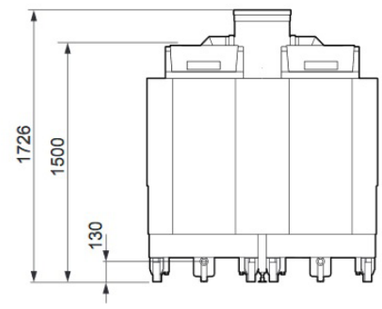

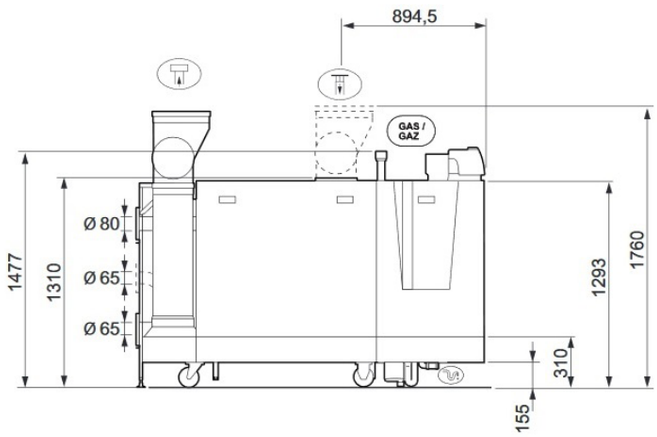

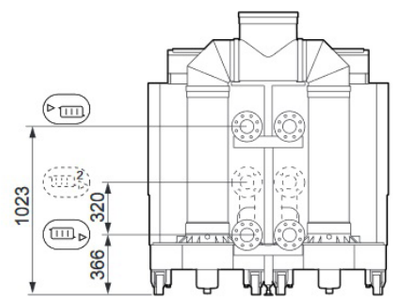

TIP	GAS 610 Eco Pro		570	710	860	1000	1150	1300
Broj članaka		kom	2x5	2x6	2x7	2x8	2x9	2x10
Podešavanje protoka	Podesivo		modulacija, on/off , 0 - 10V					
Nazivni izlaz (Pn) sustava grijanja (50/30°C)	max	kW	558	700	850	994	1148	1303
Nazivni izlaz (Pn) sustava grijanja (80/40°C)	min - max	kW	69-522	87-654	123-790	122-922	148-1060	158-1202
Učinkovitost pri 3punom opterećenju (Hi) (50/30°C)	-	%	104,8	105,2	105,6	106,0	106,4	106,8
PODACI O PLINU I DIMNIM PLINOVIMA								
Potrošnja plina G20 (Gas H)	min - max	m^3/h	7,6-56,2	9,6-70,4	13,5-85,0	13,4-99,2	16,2-114	17,2-129,2
Ulazni tlak plina G20 (Gas H)	min - max	mbar	17 - 30	17 - 30	17 - 100	17 - 100	17 - 100	17 - 30
Protok dimnih plinova	min - max	kg/h	182-896	228-1120	276-1352	320-1578	366-1814	410-2052
Temperatura dimnih plinova	min - max	°C	30 - 60					
Max kontra tlak	-	Pa	130	120	130	130	130	150
KARAKTERISTIKE KRUGA GRIJANJA								
Sadržaj vode	-	l	98	120	142	164	186	208
Radni tlak vode	min	bar	0,8					
Radni tlak vode (PMS)	max	bar	7,0					
Temperatura vode	max	°C	110					
Radna temperatura	max	°C	90					
Otpor vode (ΔT = 20K)	-	mbar	113	110	120	110	125	130
ELEKTRIČNE KARAKTERISTIKE								
Napon	-	VAC/Hz	230/50					
Index električne zaštite	-	IP	X1B (3)					
OSTALE KARAKTERISTIKE								
Masa praznog kotla	Ukupno	kg	707	771	837	957	1025	1095
Razina buke na 1 metar udaljenosti	-	dB(A)	64	64	68	68	68	68

Cijene u katalogu su VPC i izražene u kunama.
Sve informacije i fotografije u katalogu su podložne promjenama i eventualnim tiskarskim greškama, a o istima Vas nismo dužni obavijestiti.

REGULACIJA

qSense

Remeha qSense je cijelovit regulator, jednostavan za korištenje sa čitkim ekranom sa plavim pozadinskim osvjetljenjem i preglednim prikazom zadane i izmjerene temperature u prostoru.
Usavršena strategija upravljanja radom kotla i modulacijski rad osigurava optimalan rad bojlera za visoki komfor i ugodnu toplinu.

Šifra	Kataloški broj	Tip	Cijena
0023042	S101460	qSense	399,00

iSense

Remeha iSense je programski regulator sa modulacijskom kontrolom rada uređaja ovisno o vanjskoj temperaturi ili temperaturi u prostoru. Regulacija iSense Vam pruža vremensku i temperaturnu kontrolu sustava grijanja za svaki dan u tjednu.

Šifra	Kataloški broj	Tip	Cijena
0023040	7602209	iSense	969,00

iSense RF

iSense RF predstavlja bežičnu verziju programskog regulatora iSense. Remeha iSense RF je programski regulator sa modulacijskom kontrolom rada uređaja ovisno o vanjskoj temperaturi ili temperaturi u prostoru. Regulacija iSense Vam pruža vremensku i temperaturnu kontrolu sustava grijanja za svaki dan u tjednu.

Šifra	Kataloški broj	Tip	Cijena
0023041	7602214	iSense RF	1.649,00

iSense PRO

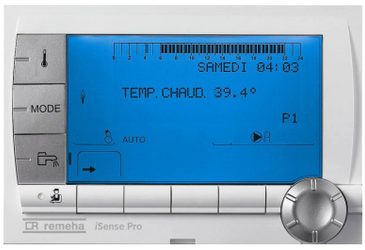

iSense PRO omogućava upravljanje radom do 10 kotlova u kaskadnim sustavima sa dva neovisna kruga grijanja i jednim krugom za pripremu potrošne tople vode.

Šifra	Kataloški broj	Tip	Cijena
	100018256	iSense PRO	na upit

cMix

c-Mix je modul za upravljanje sa dva neovisna kruga grijanja. Koristi se u kombinaciji sa iSense.

Šifra	Kataloški broj	Tip	Cijena
0023043	S101354	cMix	2.067,00

MC4

Celcia MC4 je modulacijska regulacija za vođenje do 4 bojlera u kaskadnom sustavu. Koristi se u kombinaciji sa i Sense.

Šifra	Kataloški broj	Tip	Cijena
0023044	S62518	MC4	2.499,00

Cijene u katalogu su VPC i izražene u kunama.
Sve informacije i fotografije u katalogu su podložne promjenama i eventualnim tiskarskim greškama, a o istima Vas nismo dužni obavijestiti.

PP - Pocinčani Ø 60/100 mm

Uređaji: TZERRA

ZAVRŠETAK

Šifra	Kataloški broj	Opis	Cijena
0023262	410086842	Vertikalni završni	348,52
0023261	410120720	Vodoravni set	240,99

DIMOVODNA CIJEV

Šifra	Kataloški broj	Opis	Cijena
0023263	410084651	Produžetak 500 mm	122,30
0023264	410084652	Produžetak 1000 mm	152,06
0023265	410084654	Produžetak 2000 mm	281,79

KOLJENA

Šifra	Kataloški broj	Opis	Cijena
0023266	410084661	Koljeno 45°	133,46
0023267	410084660	Koljeno 90°	127,88

MJERNI UREĐAJ I REVIZIJA

Šifra	Kataloški broj	Opis	Cijena
	410084666	Revizijski T-komad	na upit

PRIBOR

Šifra	Kataloški broj	Opis	Cijena
	410087372	Opšav za ravni krov	na upit
0023268	410087910	Opšav za kosi krov	205,53
0023271	410084631	Zidni nosač Ø 100	49,76
0023272	410076301	Zidna rozeta Ø 100	81,61
0023269	410084630	Obujmica Ø 100	51,37

ADAPTERI

Šifra	Kataloški broj	Opis	Cijena
0023270	410084675	Redukcija 60/100 - 80/125	230,47
0029068	101688	Dimovodni priključak za Tzerru 80/125	99,00
0024956	S101711	Dimovodni adapter paralelni 80/80	181,50

PP - Pocinčani Ø 80/125 mm

Uređaji: CALENTA i QUINTA PRO 45

ZAVRŠETAK

Šifra	Kataloški broj	Opis	Cijena
0023274	410086864	Vertikalni završni	452,33
0023273	410120721	Vodoravni set	504,18

DIMOVODNA CIJEV

Šifra	Kataloški broj	Opis	Cijena
0023275	410084801	Produžetak 500 mm	166,82
0023276	410084802	Produžetak 1000 mm	215,06
0023277	410084804	Produžetak 2000 mm	370,72

KOLJENA

Šifra	Kataloški broj	Opis	Cijena
0023278	410084811	Koljeno 45°	159,38
0023279	410084810	Koljeno 90°	166,82

MJERNI UREĐAJ I REVIZIJA

Šifra	Kataloški broj	Opis	Cijena
0023283	410084816	Revizijski T-komad	624,96

PRIBOR

Šifra	Kataloški broj	Opis	Cijena
	410087376	Opšav za ravni krov	na upit
0023280	410087909	Opšav za kosi krov	205,53
0023282	410084481	Zidni nosač Ø 125	53,70
0023284	410076311	Zidna rozeta Ø 125	81,60
0023281	410084480	Obujmica Ø 125	53,70

ADAPTERI

Šifra	Kataloški broj	Opis	Cijena
	410084825	Redukcija 80/125 - 100/150	na upit

Cijene u katalogu su VPC i izražene u kunama.
Sve informacije i fotografije u katalogu su podložne promjenama i eventualnim tiskarskim greškama, a o istima Vas nismo dužni obavijestiti.

PP - Pocinčani Ø 100/150 mm

Uređaji: QUINTA PRO 65, 90 i 115

ZAVRŠETAK

Šifra	Kataloški broj	Opis	Cijena
0029911	410084862	Vertikalni završni	945,50
	410076332	Vodoravni set	na upit

DIMOVODNA CIJEV

Šifra	Kataloški broj	Opis	Cijena
0023285	410084351	Produžetak 500 mm	244,71
0023286	410084352	Produžetak 1000 mm	329,92
	410084354	Produžetak 2000 mm	na upit

KOLJENA

Šifra	Kataloški broj	Opis	Cijena
0029908	410084363	Koljeno 45°	229,85
0029909	410084360	Koljeno 90°	300,30

MJERNI UREĐAJ I REVIZIJA

Šifra	Kataloški broj	Opis	Cijena
0023287	410084366	Revizijski T-komad	760,97

PRIBOR

Šifra	Kataloški broj	Opis	Cijena
	410087379	Opšav za ravni krov	na upit
0029910	410087913	Opšav za kosi krov	213,10
	410084331	Zidni nosač Ø 150	na upit
0023288	410076321	Zidna rozeta Ø 150	81,61

BILJEŠKE

Cijene u katalogu su VPC i izražene u kunama.
Sve informacije i fotografije u katalogu su podložne promjenama i eventualnim tiskarskim greškama, a o istima Vas nismo dužni obavijestiti.

BILJEŠKE

BILJEŠKE

Cijene u katalogu su VPC i izražene u kunama.
Sve informacije i fotografije u katalogu su podložne promjenama i eventualnim tiskarskim greškama, a o istima Vas nismo dužni obavijestiti.

COPYRIGHT © 2018. Petrokov d.o.o.

the feeling of warmth

Petrokov

www.petrokov.hr

ZAGREB CENTRALA - SV. KLARA
Mrkšina 52d, Zagreb
Tel.: +385 1 2355 333
petrokov@petrokov.hr

ZAGREB RAVNICE
II Maksimirsko naselje 17, Zagreb
Tel.: +385 1 2332 331
maloprodaja.ravnice@petrokov.hr

ZAGREB ILICA
Ilica 480, Zagreb
Tel.: +385 1 5810 078
poslovnica.ilica@petrokov.hr

ČAKOVEC
Josipa Kozarca 21
Tel.: +385 40 296 014
poslovnica.čakovec@petrokov.hr

OSIJEK
Jablanova ulica 44
Tel.: +385 31 327 916
poslovnica.osijek@petrokov.hr

RIJEKA
Jušici 12, Kastav
Tel.: +385 51 275 604
poslovnica.rijeka@petrokov.hr

PULA
Santoriova ulica 15
Tel.: +385 52 500 600
poslovnica.pula@petrokov.hr

ZADAR
Franka Lisice 91
Tel.: +385 23 700 950
poslovnica.zadar@petrokov.hr

DUGOPOLJE
Bana Jelacica 30, Dugopolje
Tel.: +385 21 244 734
poslovnica.dugopolje@petrokov.hr

Petrokov d.o.o. - ekskluzivni zastupnik Remeha proizvoda za Republiku Hrvatsku.

Remeha B.V.
Marchantstraat 55 • 7332 AZ Apeldoorn
Postbus 32 • 7300 AA Apeldoorn
T. +31 (055) 549 69 69 E. remeha@remeha.com
F. +31 (055) 549 64 96 W. www.remeha.nl

PART OF BDR THERMEA

7650760 - 010116 Wijzigingen, druk- en zetfouten voorbehouden.

Energy Net d.o.o.
A.K.Miošića 22a, 43000 Bjelovar
T. +385 95 2121 888
E. info@remeha.hr

ISO 9001

remeha.hr